SH-18-14
Sensorhalter Ø 18mm

- Vielseitiges Haltesystem mit hoher Flexibilität
- Universelle Montage
- Stufenlose Justierung
- Robuste Bauweise

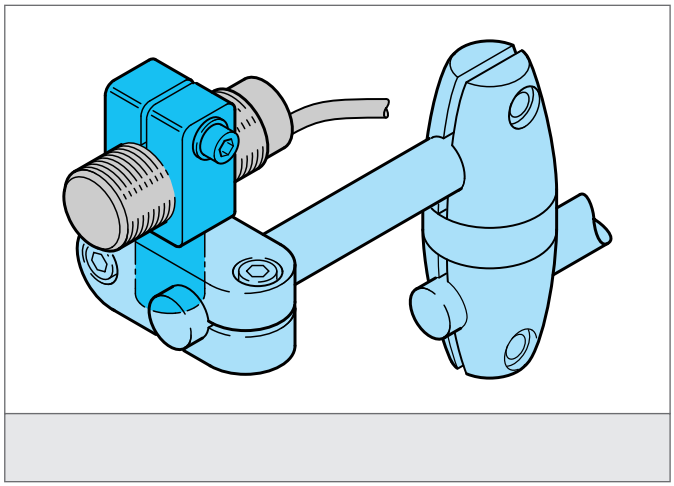

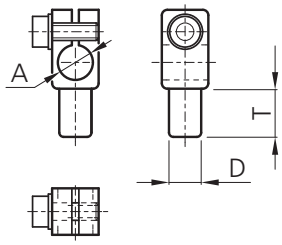

A	D	T	
4	10	16	**SH-4-10**
5	10	16	**SH-5-10**
6,5	10	16	**SH-6.5-10**
8	10	16	**SH-8-10**
12	10	16	**SH-12-10**
18	14	20	**SH-18-14**
30	20	26	**SH-30-20**

TECHNISCHE DATEN (typ.)	**+20°C, 24V DC**
Größe	18 mm (Durchmesser A) 14 mm (Abstandsmaß D)
Geeignet für	Klemmbolzen 14 mm
Gehäusematerial	Polyamid
Produktserie	Systemhalter HS