SH-BEK 1-A
Beleuchtungshalter

- Vielseitiges Haltesystem mit hoher Flexibilität

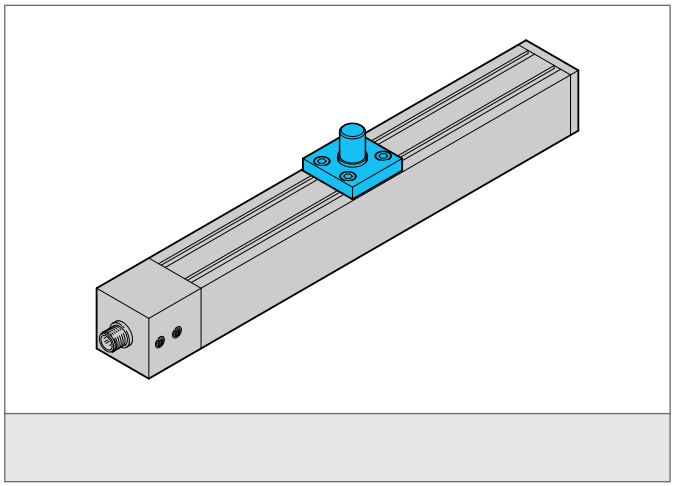

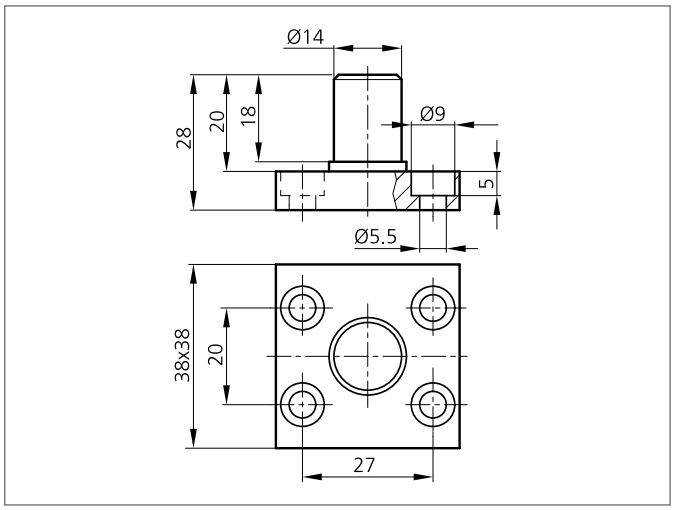

TECHNISCHE DATEN (typ.)	+20°C, 24V DC
Für	Auflichtbeleuchtungen BEK 1-A ...
Gehäusematerial	Metall
Produktserie	Systemhalter HS, Systemhalter SH