SH-UGU-20-14

Sensorhalter für Gabellichtschranken

- Vielseitiges Haltesystem mit hoher Flexibilität
- Universelle Montage
- Stufenlose Justierung
- Robuste Bauweise

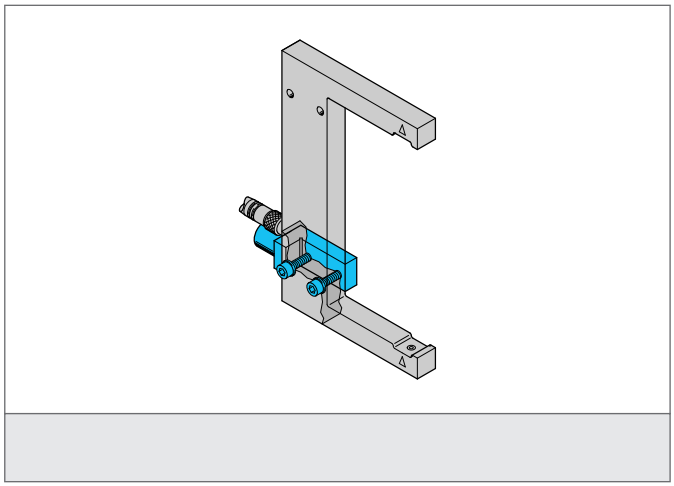

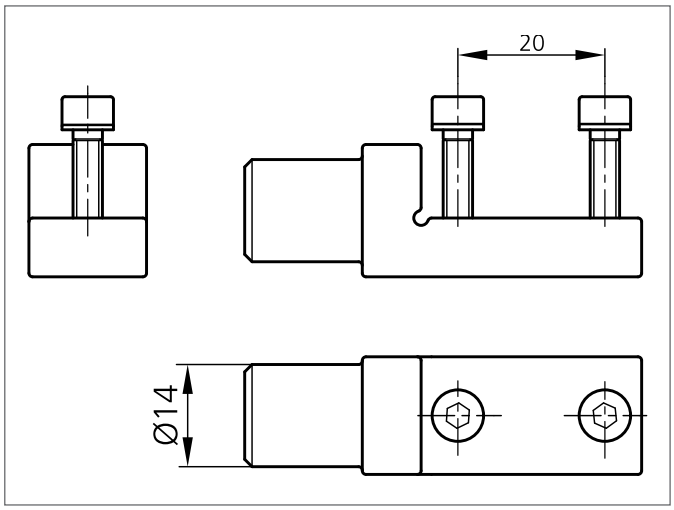

TECHNISCHE DATEN (typ.)	+20°C, 24V DC
Größe	14 mm (Durchmesser A)
Geeignet für	Klemmbolzen 20 mm
Gehäusematerial	Kunststoff
Produktserie	Systemhalter HS