BK-W-8
Connector

- Plastový kryt
- Kovový závit
- Pájené p ipojení
- Vysoký stupe krytí až IP 67
- Kabelový vývod 4 x 90 ° otočný

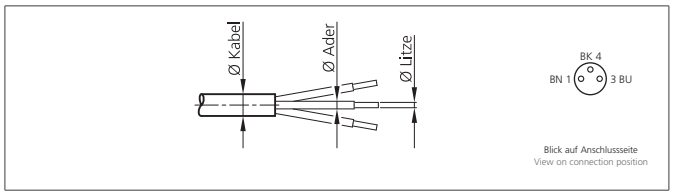

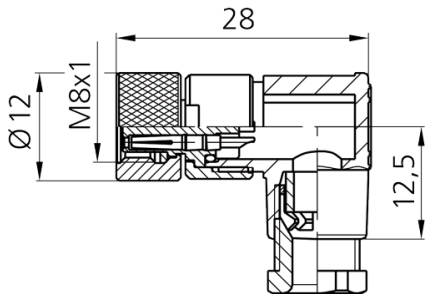

Safety instructions

The Instruments are not to be used for safety applications, in particular applications in which safety of persons depends on proper operation of the instruments.
These instruments shall exclusively be used by qualified personnel.

TECHNICAL INFORMATION (typ.)	
Tvar	Úhlový
Stupe krytí	IP 67
Materiál pouzdra	Plast
Connection sensor side	Zásuvka, M8x1, 3-pólový
Connection control side	Field-wireable, Solder connection, 3-pólový
Pro Ø kabelu	3,5 ... 5,0 mm
Pro licny	0,25 ... 0,34 mm²