BEK-A200-DIF
Diffusor

- Difúzní filtr
- Homogenní redukce sv tla
- Rychlá a snadná montáž
- Ochranné, čelní sklo odolné proti poškrábání
- Montážní materiál součástí dodávky

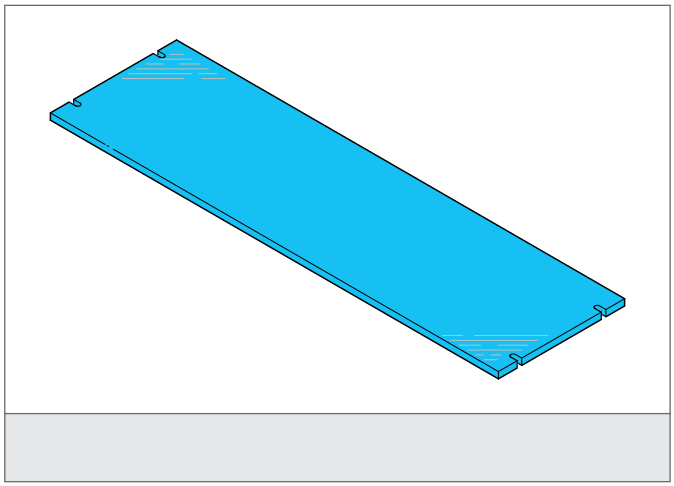

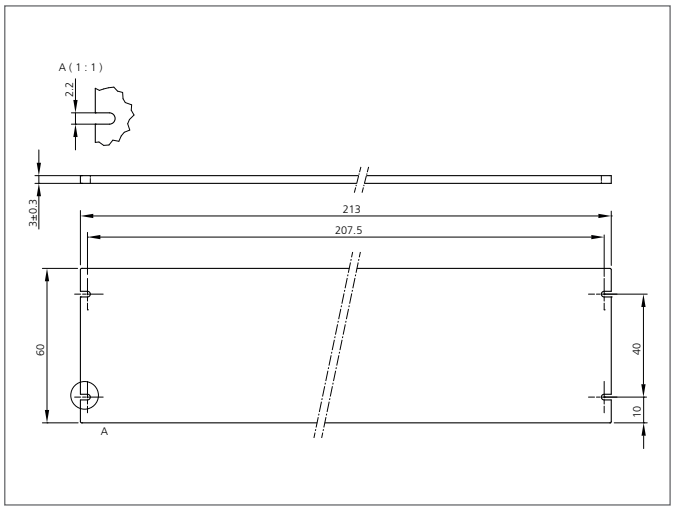

TECHNICAL INFORMATION (typ.)	+20°C, 24V DC
Speciální funkce	Včetn montážního materiálu
Vhodné pro	Lištová sv tla BE-A200..., Lištová sv tla BEK-A200...
Materiál	PMMA, povrch odolný proti poškrábání (Okno)