BE-DOME170/110-G1-T4
Dombeleuchtung

- Extrem homogene, diffuse Ausleuchtung
- Sehr kompakte Bauform
- Hohe Beleuchtungsstärke
- Robuste Bauweise

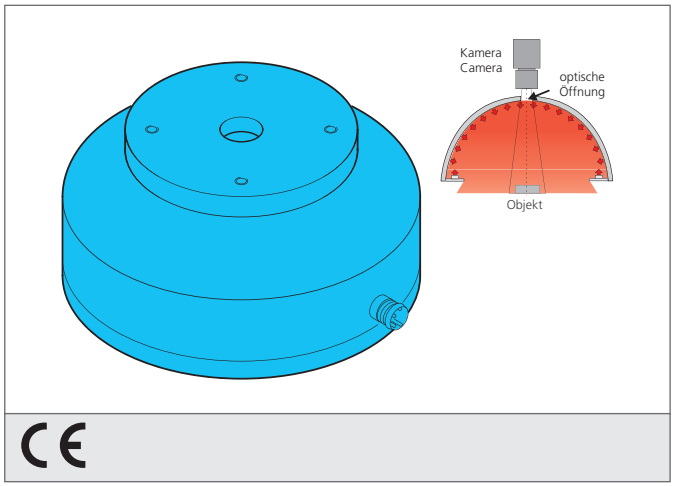

Blick auf Anschlussseite
View on connection position

PIN	Aderfarbe wire color	Funktion function
3	blau / blue	- blau / blue
1	braun / brown	+ 24V

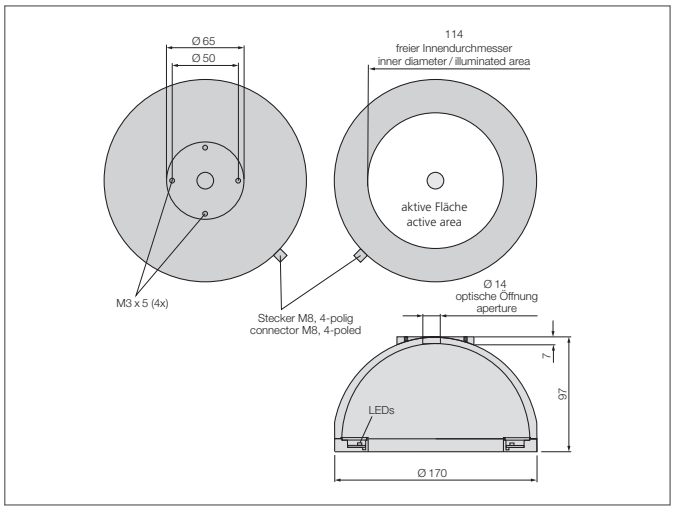

Sicherheitshinweis

Diese Geräte sind nicht zulässig für Sicherheitsanwendungen, insbesondere bei denen die Sicherheit von Personen von der Gerätefunktion abhängig ist.
Der Einsatz der Geräte muss durch Fachpersonal erfolgen.

TECHNISCHE DATEN (typ.)	+20°C, 24V DC
Größe	Ø 170 mm (Durchmesser)
Leuchtfläche	Ø 114 mm
Lichtfarbe	Rot, 635 nm
Abstrahlwinkel FWHM	120°
Betriebsspannung	24 V DC
Leistung	3,4 W 140 mA, (24 V DC)
Stromaufnahme	140 mA
Umgebungstemperatur Betrieb	0 ... +50 °C
Schutzklasse	III, Betrieb an Schutzkleinspannung
Risikogruppe (DIN EN 62471)	Freie Gruppe
Gehäusematerial	Aluminium, Kunststoff
Anschluss	Stecker, M8, 4-polig