BE-DOME100/70-RGB-T6
Dombeleuchtung

- RGB-Licht mit getrennt steuerbaren Farben
- Extrem homogene, diffuse Ausleuchtung
- Sehr kompakte Bauform
- Hohe Beleuchtungsstärke
- Robuste Bauweise

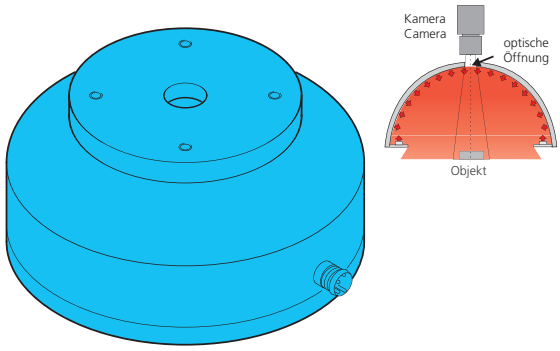

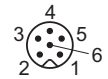

Blick auf Anschlussseite
View on connection position

PIN	Aderfarbe wire color	Funktion function
3	blau / blue	- blau / blue
5	grau / grey	- grün / green
6	rosa / pink	- rot / red
1	braun / brown	+ 24V

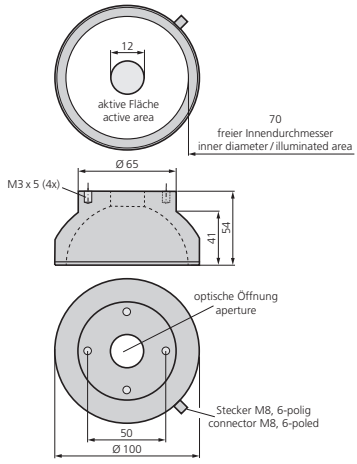

Sicherheitshinweis

Diese Geräte sind nicht zulässig für Sicherheitsanwendungen, insbesondere bei denen die Sicherheit von Personen von der Gerätefunktion abhängig ist.
Der Einsatz der Geräte muss durch Fachpersonal erfolgen.

TECHNISCHE DATEN (typ.)	+20°C, 24V DC
Größe	Ø 100 mm (Durchmesser)
Leuchtfläche	Ø 70 mm
Anzahl	30 LEDs
Lichtfarbe	RGB, 630 nm, 530 nm, 470 nm
Abstrahlwinkel FWHM	120°
Betriebsspannung	24 V DC
Leistung	1,7 W 70 mA, (24 V DC)
Stromaufnahme	150 mA / 3 Farben (∑ < 3,6 W)
Umgebungstemperatur Betrieb	0 ... +50 °C
Schutzklasse	III, Betrieb an Schutzkleinspannung
Risikogruppe (DIN EN 62471)	Freie Gruppe
Gehäusematerial	Aluminium, Kunststoff
Anschluss	Stecker, M8, 6-polig