USGT 6/70 G6-B5
Ultraschall-Etikettensensor

- Grafisches Bedienmenü
- Verschiedene Teachmöglichkeiten
- Fernteach mit Tastensperrfunktion
- Zwei Schaltausgänge unabhängig einstellbar
- Erfassung von metallisierten Folien-,Transparent- und Papieretiketten
- Große Gabelweite und Gabeltiefe
- Robustes Metallgehäuse

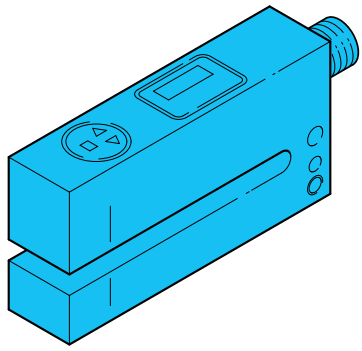

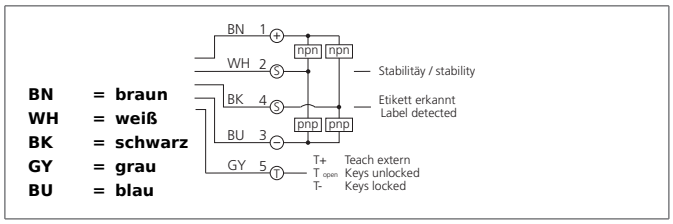

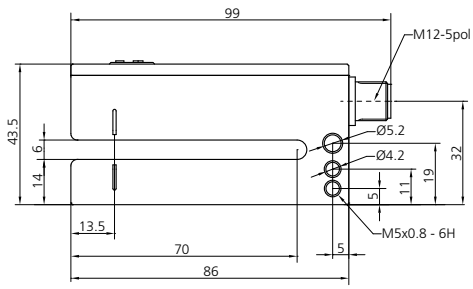

Sicherheitshinweis

Diese Geräte sind nicht zulässig für Sicherheitsanwendungen, insbesondere bei denen die Sicherheit von Personen von der Gerätefunktion abhängig ist.
Der Einsatz der Geräte muss durch Fachpersonal erfolgen.

TECHNISCHE DATEN (typ.)	+20°C, 24V DC
Auswertung	digital
Schenkellänge innen	70 mm
Betriebsspannung	18 ... 30 V DC
Schaltausgang	Gegentakt (2x), pnp, pnp+npn, npn, NO/NC, umschaltbar
Etikettenlänge	> 2 mm
Etikettenzwischenraum	> 2 mm
Etikettenstärke	< 5,9 mm
Spannungsfall	< 2,0 V
Umgebungstemperatur Betrieb	+5 ... +60 °C
Isolationsspannungsfestigkeit	500 V
Schutzart	IP 67
Schutzklasse	III, Betrieb an Schutzkleinspannung
Gehäusematerial	Aluminium schwarz eloxiert
Material	PMMA (Schutzoptik)
Anschluss	M12, 5-polig