Bernstein
Bernstein AG
Postfach 1164
D-32437 Porta Westfalica

Technisches Datenblatt

SK-Betätiger MRU	391.145.2058

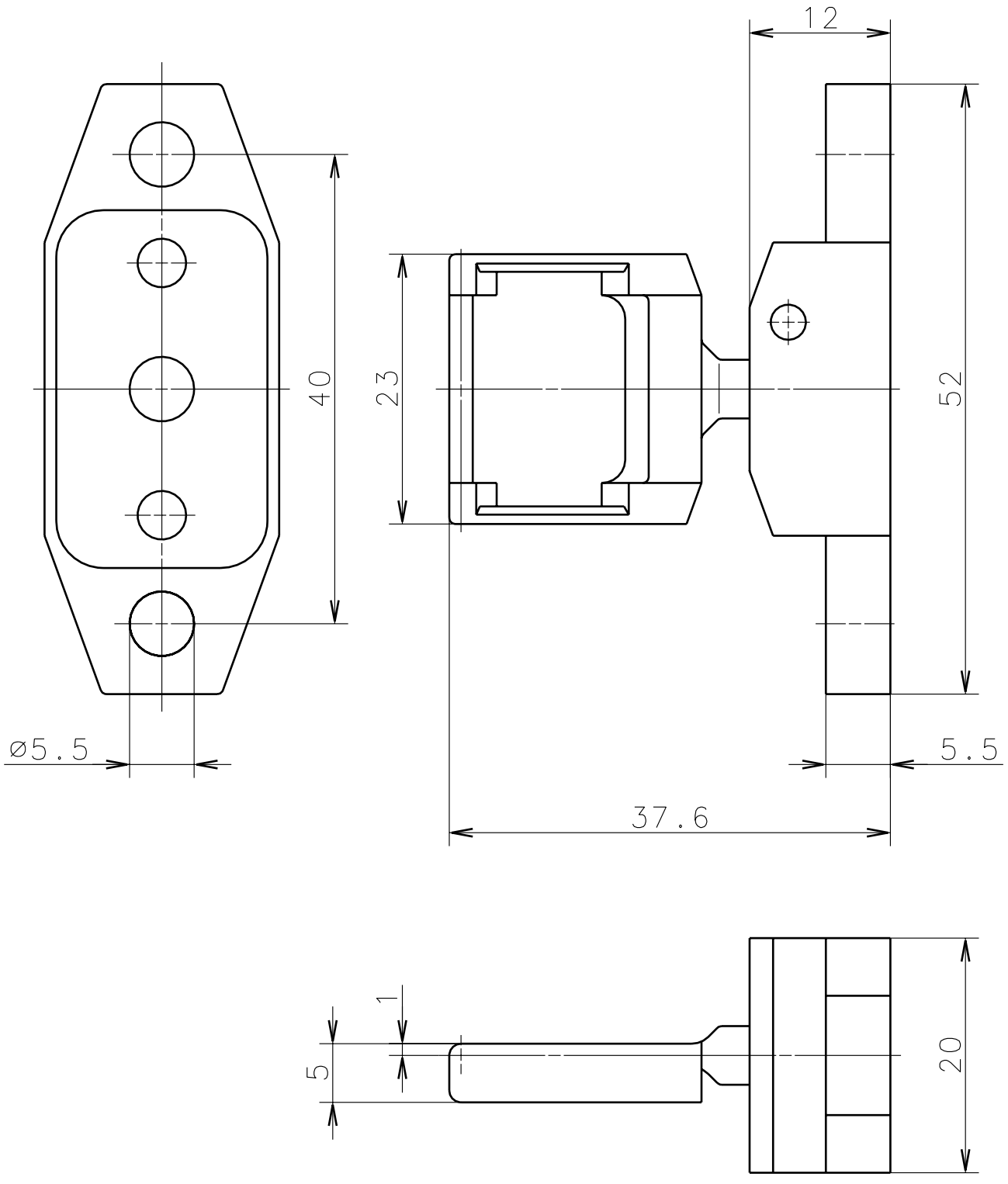

Werkstoff: St-Niro/Messing
R_{min} = 50 mm

Schutzvermerk nach DIN 34 beachten
Copyright reserved

31.10.2003

Diese Kopie wird bei technischen Änderungen nicht berichtigt oder zurückgezogen